[1] PLAN D'ENCOMBREMENT

BKG Devis n° : *01/0000/23*

Porte-guillotine au ras du sol
Moteur haut en tête de la gaine
avec ou sans parachute

[1] Seulement pour planification. Pour commande utilisez les dessins mentionnés ci-dessous

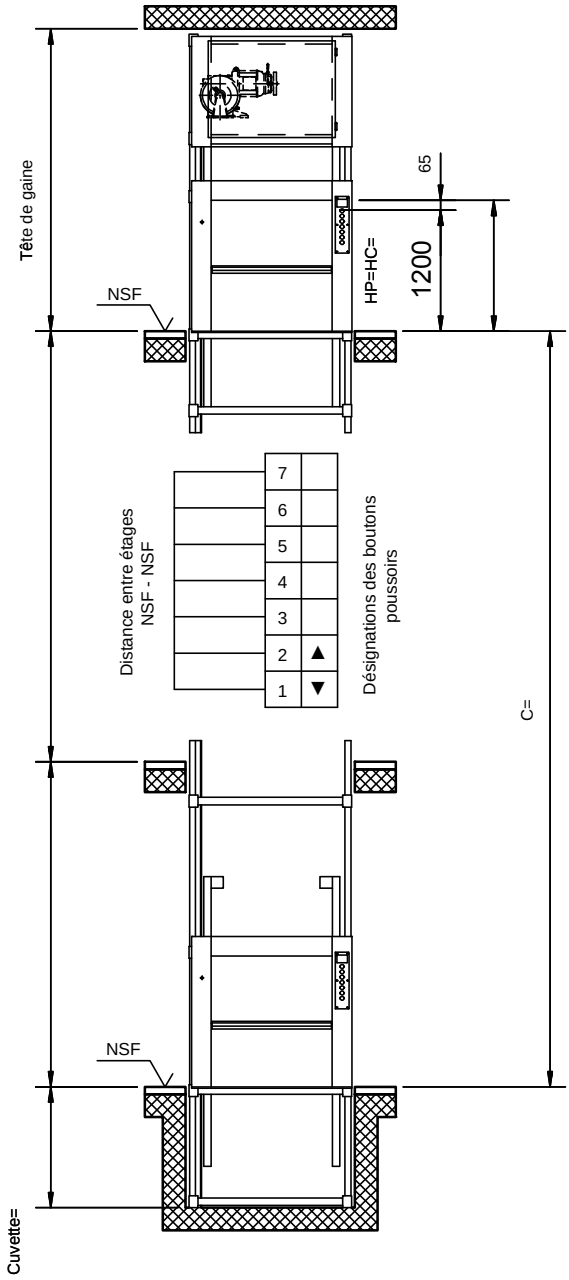

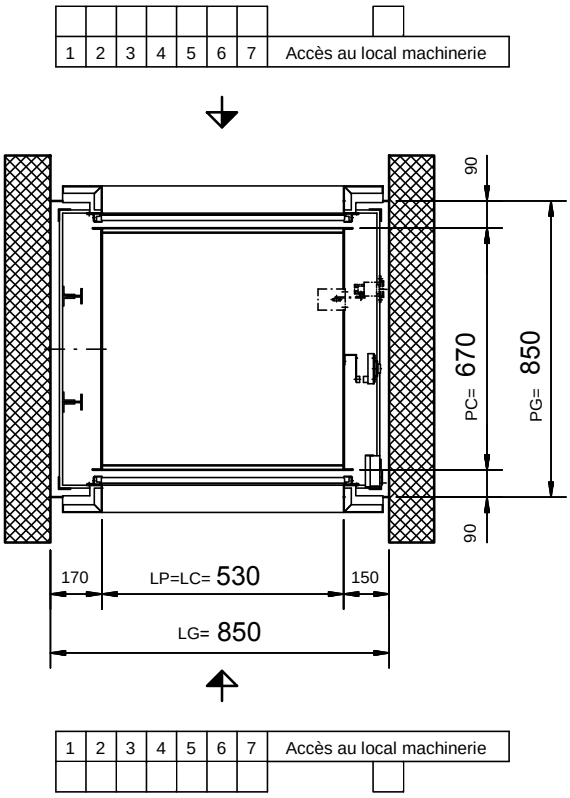

Capacité 100 Kg

Sous réserve de changements, cotes en mm.

La gaine doit être rectangulaire et perpendiculaire. Les tolérances max. de l'axe verticale +20 mm. Toutes les dimensions sont des cotes minimales.

Q kg	v m/s	BKG type	Dessin No.	Dimensions de la cabine LC= min. max.	PC= min. max.	Dim. échelon.	HC= min. max.	Dim. échelon.	Hauteur du dernier niveau HP<=800	HP>800	Distance entre étages min.	Profondeur de cuvette min.
100	0,30	100.30/2	5-60200-0010	400	600	50	800	100	HP+1190	(1,5x HP) + 790	2xHP+330	HP/2+130
		100.30/2F	5-60210-0003		1000							
300	0,30	300.30/15	5-61500-0007	1000	800		1200		HP+1300			
	0,20	300.30/15F	5-61510-0004		1000				HP+1190			